MTD
For A Growing World.™
®

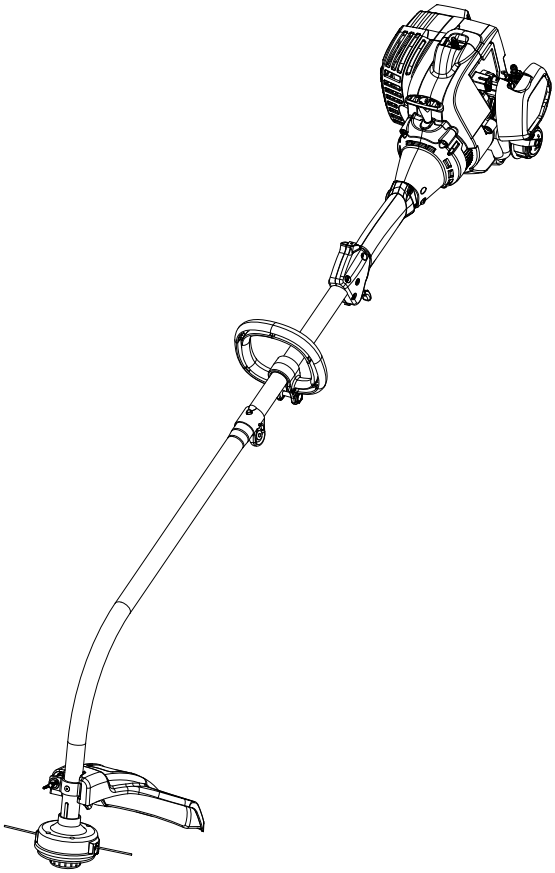

J15
FORM NO. 769-06173B

B

MTD Products Aktiengesellschaft • Saarbrücken • Germany

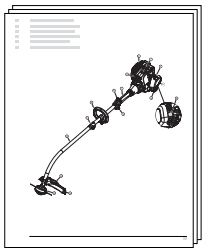

3

Dansk
(Originale driftsvejledning)

12

Nederlands
(Originele gebruiksaanwijzing)

21

Suomi
(Alkuperäinen käyttöohjekirja)

30

Norsk
(Originale driftsanvisningen)

39

Svenska
(Originalbruksanvisning)

48

Ελληνικά
(Αυθεντικές οδηγίες χειρισμού)

57

da LÆR MOTORLEEN AT KENDE
nl KENNISMAKING MET UW MACHINE
fi OPI TUNTEMAAN KONEESI
no LÆR MASKINEN Å KJENNE
sv LÄR KÄNNA DIN MASKIN
el ΓΝΩΡΙΣΤΕ ΤΟ ΜΗΧΑΝΗΜΑ ΣΑΣ

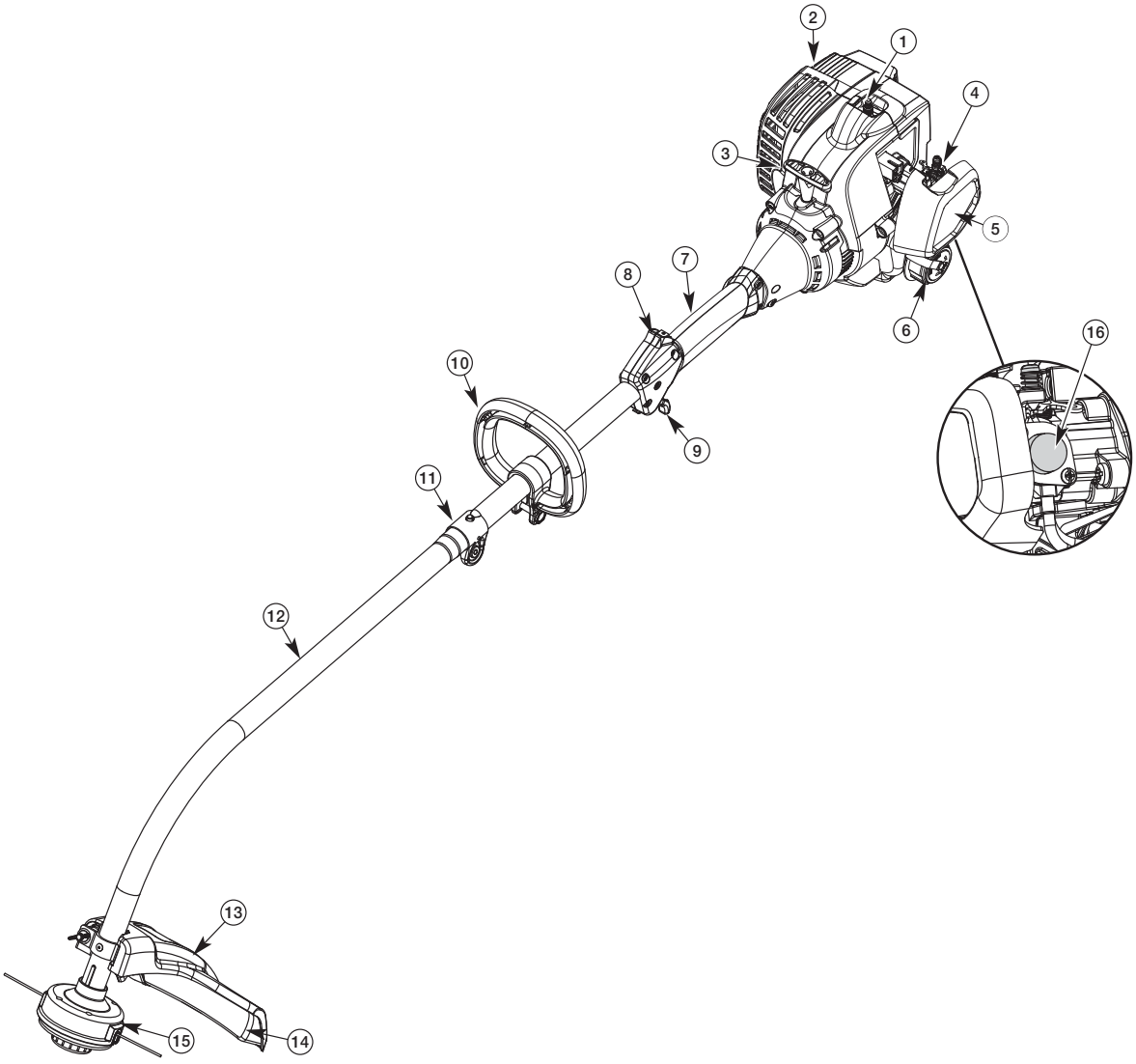

Beskrivelse af komponenterne

1. Tændrør
2. Udstødningsrør
3. Starthåndtag
4. Chokerhåndtag
5. Luftfilterafdækning
6. Benzindæksel
7. Håndtag
8. Afbryder
9. Gashåndtag
10. D-formet håndtag
11. Klemanordning (alt efter model)
12. Nederste skaft
13. Skærebeskyttelsesskærm
14. Trådskærer
15. Skærehoved
16. Spædepumpe

Beskrivelse av delene

1. Tennplugg
2. Avgassrør
3. Starterhåndtak
4. Chokespak
5. Deksel for luftfilter
6. Tanklokk
7. Håndtak
8. Bryter
9. Gasspak
10. D-formet håndtak
11. Innretning for fastklemming (alt etter utførelse)
12. Nedre skaft
13. Skjerm
14. Trådskjærer
15. Skjærehode
16. Innsugingspumpe

Beschrijving van de delen

1. Bougie
2. Uitlaatpijp
3. Startergreep
4. Chokehendel
5. Luchtfilterafdekking
6. Tankdop
7. Greep
8. Schakelaar
9. Gashendel
10. D-vormige greep
11. Klemvoorziening (afhankelijk van de uitvoering)
12. Onderstuk schacht
13. Veiligheidsafscherming
14. Draadsnijder
15. Trimkop
16. Aanzuigpomp

Beskrivning

1. Tändstift
2. Avgasrör
3. Startsnöre
4. Choke
5. Luftfilterlock
6. Tanklock
7. Handtag
8. Strömbrytare
9. Gasspak
10. D-formigt handtag
11. Spännanordning (beroende på utförande)
12. Undre riggrör
13. Skydd
14. Trådkniv
15. Trimmerhuvud
16. Insugningspump

Koneen osat

1. Sytytystulppa
2. Äänenvaimennin
3. Käynnistyskahva
4. Rikastinvipu
5. Ilmanpuhdistimen kansi
6. Polttoainesäiliön korkki
7. Käsikahva
8. Virtakatkaisin
9. Kaasuvipu
10. D-mallinen käsikahva
11. Varren kiinnitys (mallista riippuen)
12. Varren alaosa
13. Suojus
14. Siiman katkaisuterä
15. Siimapää
16. Primer-pumppu

Περιγραφή των μερών

1. Μπουζί
2. Εξάτμιση
3. Λαβή μίζας
4. Μοχλός Choke
5. Κάλυμμα φίλτρου αέρα
6. Τάπα ρεζερβουάρ
7. Λαβή
8. Διακόπτης
9. Σκανδάλη γκαζιού
10. Λαβή σχήματος D
11. Διάταξη σύσφιξης (ανάλογα με την παραλλαγή)
12. Κάτω στέλεχος
13. Προφυλακτήρας
14. Κόφτης πετονιάς
15. Κεφαλή κοπής
16. Αντλία αναρρόφησης

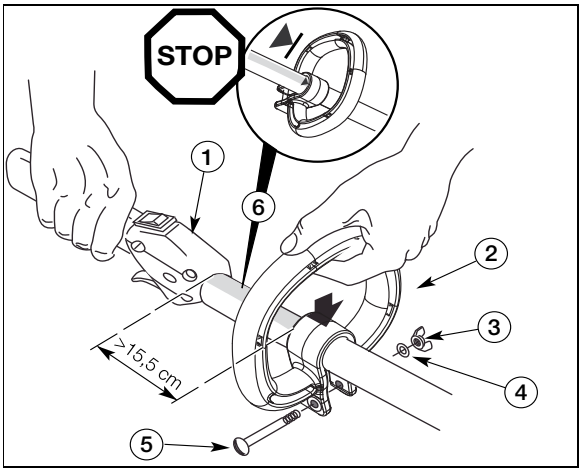

Fig. 1

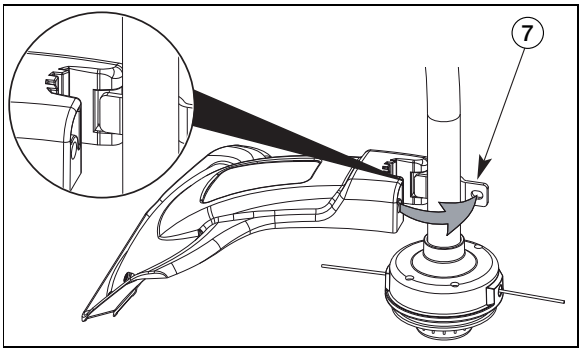

Fig. 2a

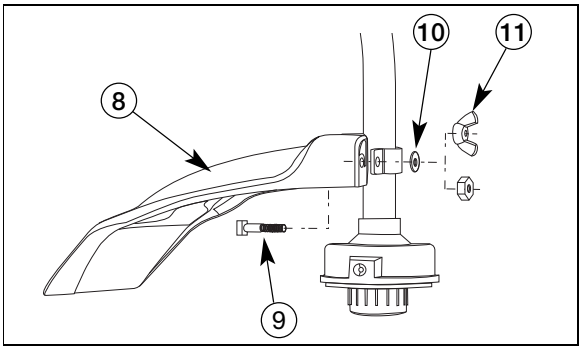

Fig. 2b

Beskrivelse af komponenterne – Fig. 1–2

1. Håndtag
2. D-formet håndtag
3. Vingeskrue
4. Mellemlægsskive
5. Bolt
6. Afstandsmarkering
7. Fastgøringsanordning
8. Beskyttelsesskærm
9. Bolt
10. Mellemlægsskive
11. Møtrik

Beschrijving van de delen, afb. 1–2

1. Greep
2. D-vormige greep
3. Vleugelschroef
4. Onderlegring
5. Bout
6. Afstandsmarkering
7. Bevestigingsvoorziening
8. Veiligheidsafscherming
9. Bout
10. Onderlegring
11. Moer

Koneen osat – kuvat 1–2

1. Käsikahva
2. D-mallinen käsikahva
3. Siipiruuvi
4. Aluslevy
5. Pultti
6. Etäisyysmerkki
7. Kiinnitin
8. Suojus
9. Pultti
10. Aluslevy
11. Mutteri

Beskrivelse av delene fig. 1–2

1. Håndtak
2. D-formet håndtak
3. Vingeskrue
4. Underlagsskive
5. Bolt
6. Avstandsmarkering
7. Festeinnretning
8. Beskyttelseshette
9. Bolter
10. Underlagsskive
11. Mutter

Beskrivning fig 1–2

1. Handtag
2. D-formigt handtag
3. Vingskruv
4. Mellanläggsbricka
5. Bult
6. Avståndsmarkering
7. Fästanordning
8. Skydd
9. Bult
10. Mellanläggsbricka
11. Mutter

Περιγραφή των μερών – Εικ. 1–2

1. Λαβή
2. Λαβή σχήματος D
3. Βίδα πεταλούδα
4. Ροδέλα ασφαλείας
5. Μπουλόνι
6. Σημάδι απόστασης
7. Διάταξη στερέωσης
8. Προφυλακτήρας
9. Μπουλόνι
10. Ροδέλα ασφαλείας
11. Βίδα πεταλούδα

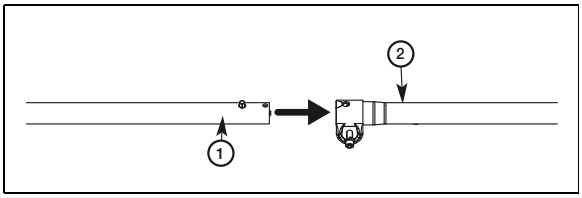

Fig. 3a

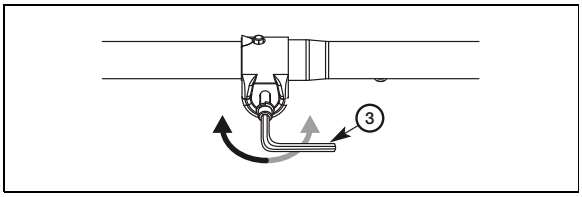

Fig. 3b

Beskrivelse af komponenterne – Fig. 3a–3b
(kun ved maskiner med delt skaft)

1. Øverste skaft
2. Nederste skaft
3. Unbraconøgle

Beschrijving van de delen, afb. 3a–3b
(alleen bij machines met uit delen bestaande schacht)

1. Bovenstuk schacht
2. Onderstuk schacht
3. Inbussleutel

Koneen osat – kuvat 3a–3b
(vain malleissa, joiden varsi voidaan purkaa osiin)

1. Varren yläosa
2. Varren alaosa
3. Kuusioavain

Beskrivelse av delene fig. 3a–3b
(kun ved apparater med delt skaft)

1. Øvre skaft
2. Nedre skaft
3. Umbrakonøkkel

Beskrivning fig 3a–3b
(gäller endast produkter med delat riggrör)

1. Övre riggrör
2. Undre riggrör
3. Insexnyckel

Περιγραφή των μερών – Εικ. 3a–3b
(μόνο σε μηχανήματα με διαιρούμενο στέλεχος)

1. Επάνω στέλεχος
2. Κάτω στέλεχος
3. Κλειδί Άλεν

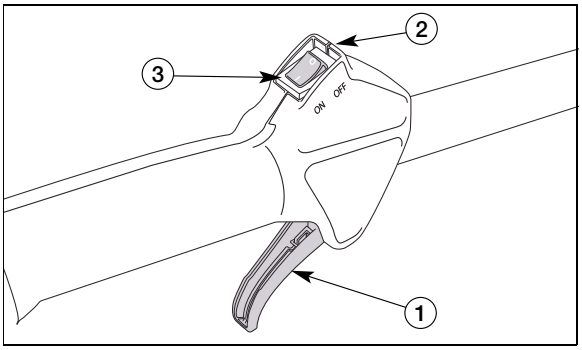

Fig. 4

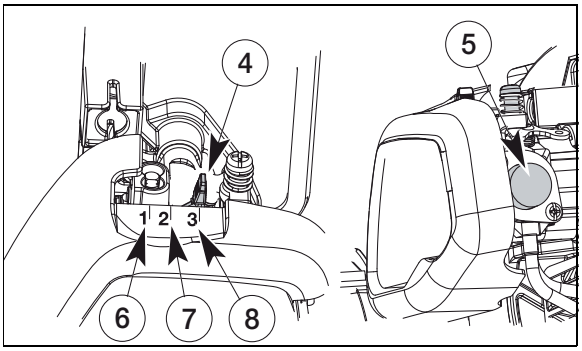

Fig: 5

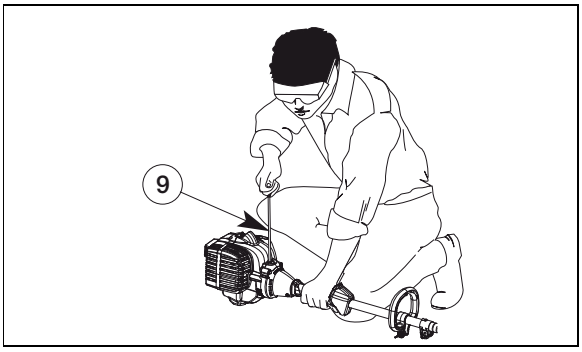

Fig. 6

Fig. 7

Beskrivelse af komponenterne – Fig. 4–7

1. Gashåndtag
2. Stop (O)
3. Start (I)
4. Chokerhåndtag
5. Spædepumpe
6. Fuld chokerposition (1)
7. Halv choker Midterposition (2)
8. Driftsposition (3)
9. Startsnor

Beschrijving van de delen, afb. 4–7

1. Gashendel
2. Uit (O)
3. Aan (I)
4. Chokehendel
5. Aanzuigpomp
6. Volle chokepositie (1)
7. Halve chokepositie (2)
8. Bedrijfspositie (3)
9. Starterkoord

Koneen osat – kuvat 4–7

1. Kaasuvipu
2. Pois päältä (O)
3. Päällä (I)
4. Rikastinvipu
5. Primer-pumppu
6. Rikastin päällä (1)
7. Rikastin puolittain päällä (2)
8. Rikastin pois päältä (3)
9. Käynnisysnaru

Beskrivelse av delene fig. 4–7

1. Gasspak
2. Av (O)
3. På (I)
4. Chokespake
5. Innsugingspumpe
6. Full chokeposisjon (1)
7. Halv chokeposisjon Mellomposisjon (2)
8. Driftsposisjon (3)
9. Startsnor

Beskrivning fig 4–7

1. Gasspak
2. FRÅN (O)
3. TILL (I)
4. Choke
5. Insugningspump
6. Full choke (1)
7. Halv choke – mellanläge (2)
8. Driftläge (3)
9. Startsnöre

Περιγραφή των μερών – Εικ. 4–7

1. Σκανδάλη γκαζιού
2. Off (O)
3. On (I)
4. Μοχλός Choke
5. Αντλία αναρρόφησης
6. Πλήρης θέση Choke (1)
7. Μισό Choke Ενδιάμεση θέση (2)
8. Θέση λειτουργίας (3)
9. Σχοινί μίζας

Beskrivelse af komponenterne – Fig. 10–11

1. Bolt
2. Stopknap
3. Yderste spole
4. Fjeder
5. Indvendig spole

Beschrijving van de delen, afb. 10–11

1. Bout
2. Aantipknop
3. Buitengedeelte spoel
4. Veer
5. Binnengedeelte spoel

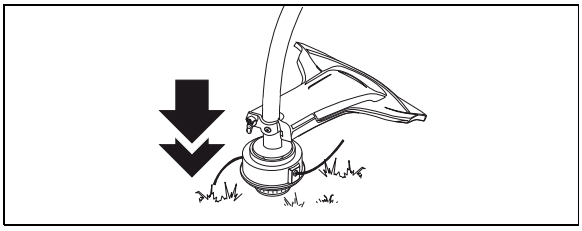

Fig. 8

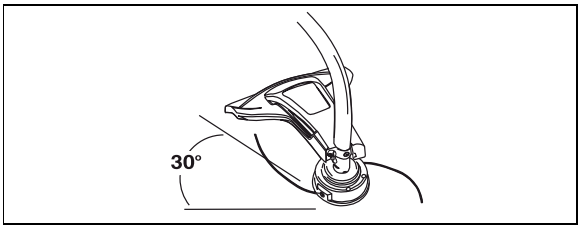

Fig. 9

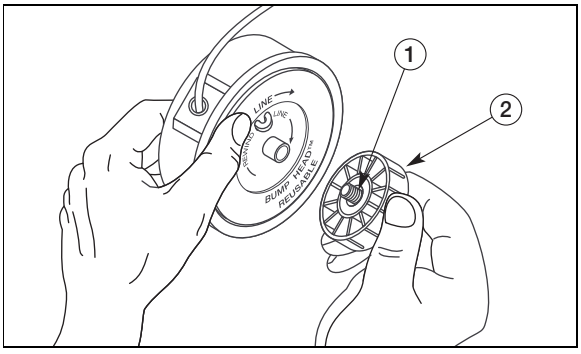

Fig. 10

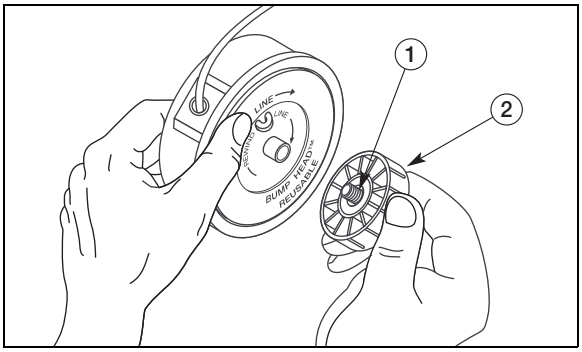

Fig. 11

Koneen osat – kuvat 10–11

1. Pultti
2. Napautusnuppi
3. Kelanrunko
4. Jousi
5. Kela

Beskrivelse av delene fig. 10–11

1. Bolt
2. Trykknapp
3. Ytre spole
4. Fjær
5. Indre spole

Beskrivning fig 10–11

1. Bult
2. Knapp
3. Yttre spole
4. Fjäder
5. Inre spole

Περιγραφή των μερών – Εικ. 10–11

1. Μπουλόνι
2. Κουμπί αφής
3. Εξωτερικό καρούλι
4. Ελατήριο
5. Εσωτερικό καρούλι

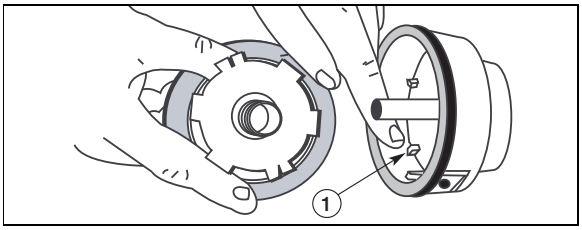

Fig. 12

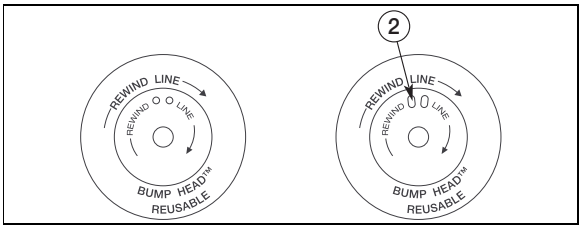

Fig. 13

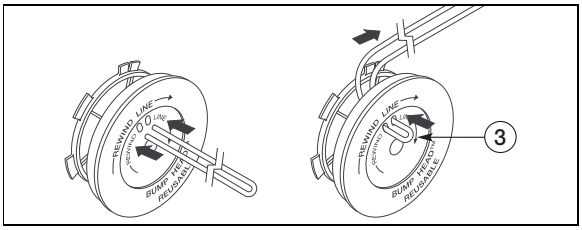

Fig. 14

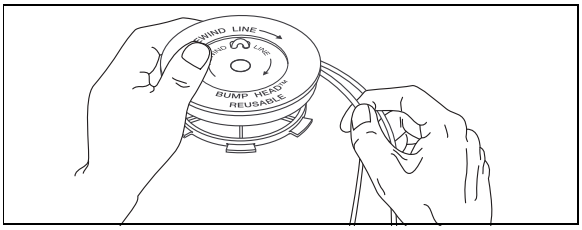

Fig. 15

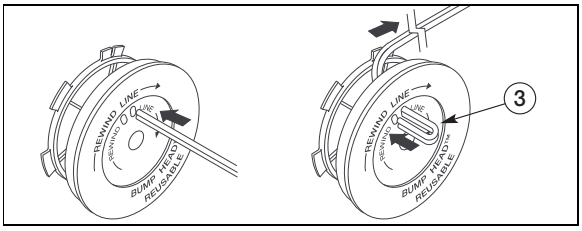

Fig. 16

Beskrivelse af komponenterne – Fig. 12–18

1. Indgrebstænder
2. Kærvformede huller
3. Løkke
4. Holdekærve

Beschrijving van de delen, afb. 12–18

1. Schakeltanden
2. Sleuven
3. Lus
4. Vasthoudsleuven

Koneen osat – kuvat 12–18

1. Lukitushampaat
2. Soikionmalliset reiät
3. Silmukka
4. Pidätinlovi

Beskrivelse av delene fig. 12–18

1. Koplingstenner
2. Hull med kjerv
3. Sløyfe
4. Holdekjerv

Beskrivning fig 12–18

1. Kopplingskuggar
2. Slitsformiga hål
3. Ögla
4. Infästningsöppning

Περιγραφή των μερών – Εικ. 12–18

1. Οδόντες ζεύξης
2. Σχισμοειδείς τρύπες
3. Θηλιά
4. Σχισμές συγκράτησης

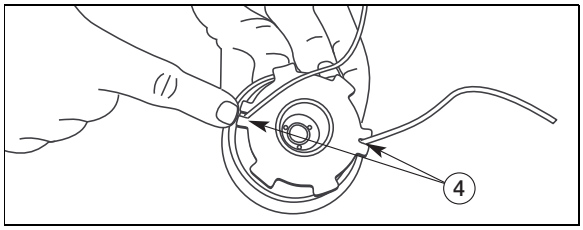

Fig. 17

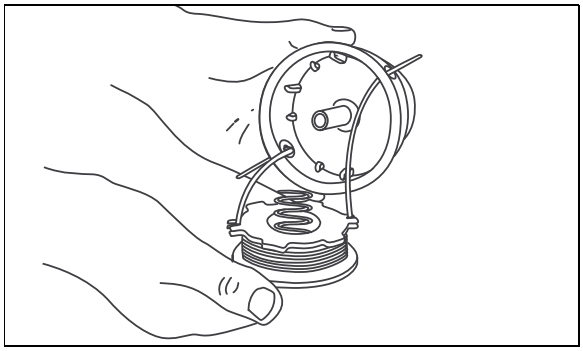

Fig. 18

Beskrivelse af komponenterne – Fig. 19–22

1. Luftfilterafdækning
2. Luftfilter
3. Holdelask

Beschrijving van de delen, afb. 19–22

1. Luchtfilterafdekking
2. Luchtfilter
3. Vasthoudstrip

Koneen osat – kuvat 19–22

1. Ilmanpuhdistimen kansi
2. Ilmanpuhdistin
3. Kiinnike

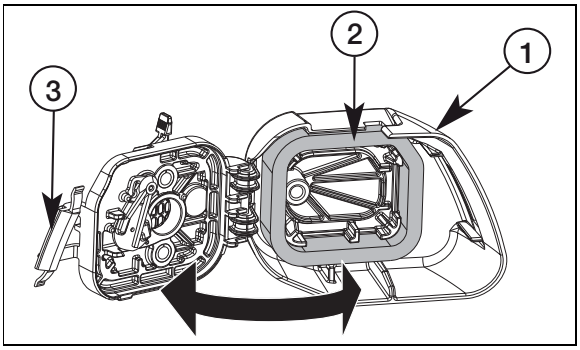

Fig. 19

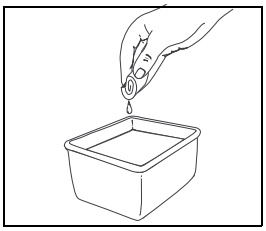

Fig. 20

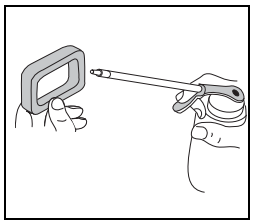

Fig. 21

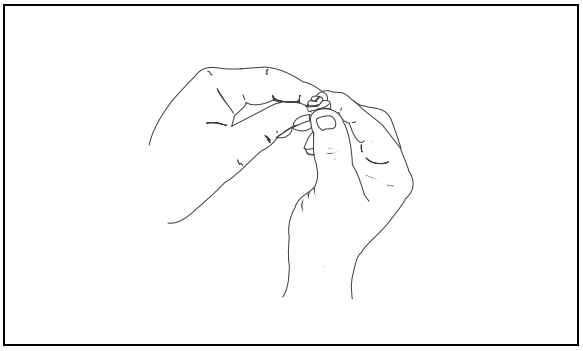

Fig. 22

Beskrivelse av delene fig. 19–22

1. Deksel for luftfilter
2. Luftfilter
3. Holdelask

Beskrivning fig 19–22

1. Luftfilterlock
2. Luftfilter
3. Spärr

Περιγραφή των μερών – Εικ. 19–22

1. Κάλυμμα φίλτρου αέρα
2. Φίλτρο αέρα
3. Αφτί συγκράτησης

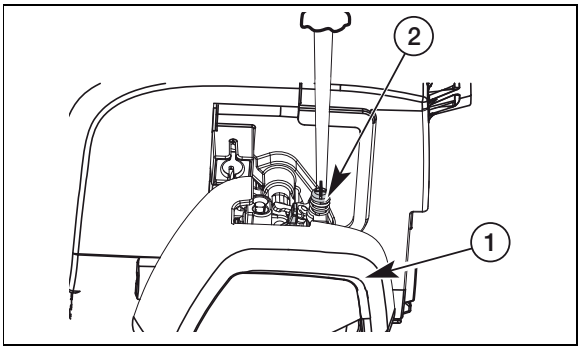

Fig. 23

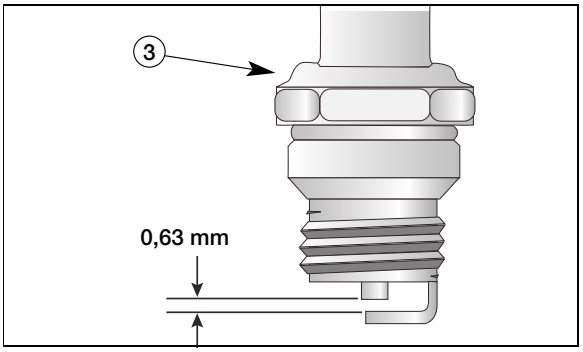

Fig. 24

Beskrivelse af komponenterne – Fig. 23–24

1. Luftfilterafdækning
2. Tomgangs-hastighedsregulator
3. Tændrør

Beschrijving van de delen, afb. 23–24

1. Luchtfilterafdekking
2. Regelaar onbelast toerental
3. Bougie

Koneen osat – kuvat 23–24

1. Ilmanpuhdistimen kansi
2. Joutokäyntinopeuden säädin
3. Sytytystulppa

Beskrivelse av delene fig. 23–24

1. Deksel for luftfilter
2. Tomgangsregulering
3. Tennplugg

Beskrivning fig 23–24

1. Luftfilterlock
2. Tomgångsregulator
3. Tändstift

Περιγραφή των μερών – Εικ. 23–24

1. Κάλυμμα φίλτρου αέρα
2. Ρυθμιστής αριθμού στροφών στο ρελαντί
3. Μπουζί

Før opp angivelsene på typeskiltet på maskinen her i det nedenstående feltet.

Du finner typeskiltet i nærheten av motoren.

Disse angivelsene er meget viktige for kundeservice for senere identifikasjon og bestilling av reservedeler for maskinen.

FOR DIN SIKKERHET

RIKTIG BRUK AV MASKINEN

Denne maskinen er beregnet kun

- for bruk i henhold til de beskrivelsene og sikkerhetshenvisningene som er oppført i denne betjeningsveiledningen,
- for bruk i hus- og fritidshage,
- for klipping av gresskanter og små utilgjengelige gressflater (f. eks. under busker).

Denne maskinen er ikke godkjent for bruk som går ut over dette. Brukeren er ansvarlig for skader på tredje personer og deres eiendom.

Bruk maskinen kun i den tekniske tilstanden som er foreskrevet og levert av produsenten.

Forandringen som er foretatt av brukeren selv på maskinen, utelukker et ansvar fra produsentens side for skade som forårsakes på grunn av dette.

SIKKERHETSVEILEDNINGER

LES IGJENNOM ALLE ANVISNINGEN FØR DU BRUKER MASKINEN

- Les nøye igjennom driftsanvisningen. Gjør deg fortrolig med betjeningen og den forskriftsmessige bruken av maskinen, i særdeleshet også hvordan du setter maskinen ned.
- Barn under 16 år må ikke få lov å bruke maskinen. Voksne må kun få lov å bruke maskinen når de har fått skikkelig opplæring i bruken av den.
- Sjekk og kontroller maskinen før du bruker den. Skadete deler må skiftes ut. Se etter om det renner ut drivstoff. Vær sikker på at alle forbindelseselementer er satt på og er festet fast. Deler av knivpåsatsen som har rift, sprekker eller har andre skader må skiftes ut. Vær sikker på at knivpåsatsen er skikkelig satt på og er godt festet fast. Vær sikker på at vernedekslet for knivpåsatsen er skikkelig satt på og befinner seg i anbefalt stilling. Dersom disse henvisningene ikke følges, kan det føre til skade for brukeren og personer som befinner seg i nærheten. Maskinen kan også ta skade.
- Bruk kun original reservetråd med en diameter på 2 mm. Bruk aldri snor som er metallforsterket, tråd, kjede, tau e.l. Disse kan brekkes av og bli til farlige prosjektiler.
- Ikke bruk maskinen dersom du er trøtt eller syk, eller dersom du har nytt alkohol, narkotika eller tatt medikamenter.
- Vær forsiktig, det er fare for skade på hode, hender og føtter.
- Rengjør området hvor du vil klippe før du bruker maskinen. Fjern alle gjenstander som steiner, glassbiter, spiker, streng eller tråd som kan bli slengt rundt eller som kan bli hengende fast i knivpåsatsen.
- Hold barn, tilskuere og dyr borte fra området hvor du arbeider. Disse må holdes fjernt på minst 15 m avstand, det er alltid en viss fare for at tilskuere kan bli truffet av gjenstander. De bør helst ha på seg øyevern. Dersom personer kommer i nærheten av deg under arbeidet, bør du straks slå av motoren og knivpåsatsen.
- Denne maskinen er ikke egnet for å betjenes av person (inklusivt barn) med innskrenket fysiske, sensoriske eller åndelige evner eller som ikke har erfaring og/eller ikke har kunnskap om betjeningen, med mindre de blir overvåket av en person som er ansvarlig for deres sikkerhet og de har fått anvisningen om hvordan maskinen skal brukes.
- Barn må holdes under oppsyn, for å være sikker på at de ikke leker med maskinen.

SIKKERHETSVEILEDNINGER

OBS: Bensin er meget brannfarlig og ved kontakt med flammer kan bensindampen eksplodere. Foreta derfor følgende sikkerhetstiltak:

- Drivstoffet må kun oppbevares i beholdere som er beregnet og godkjent for denne typen produkter.
- Slå alltid motoren av og la den avkjøle før du fyller tanken. Ikke fjern lokket på tanken og fyll ikke tanken så lenge motoren er varm.

- Drivstoffet må fylles eller blandes på et rent, godt ventilert sted ute i det fri hvor det ikke er gnister eller flammer. Tanken må aldri fylles inne i en bygning. Skru lokket på tanken først langsomt opp etter at motoren er slått av. Du må ikke røke når du blander eller fyller drivstoff. Tørk straks opp drivstoff som er rent ut.

UNDER BRUKEN

- Maskinen må aldri brukes eller tennes i et lukket rom eller inne i en bygning. Innånding av eksosen kan være livsfarlig. Bruk maskinen kun ute i det fri.
- Bruk vernebrille og hørselsvern når du bruker maskinen. Vernebrillen må brukes hele tiden, dvs. også ved forberedelse, ved drift og ved vedlikehold.
- Ha på deg lange bukser, bruk støvler og hansker og en skjorte med lange armer. Ikke ha på deg shorts eller sandaler, gå heller aldri barfot.
- Verneplaten må alltid være installert når maskinen er i bruk. Lengden på trimmetråden må ikke gå ut over enden av verneplaten.
- Denne maskinen er ikke utstyrt med en kopling og trådspolen dreier seg videre når motoren går på tomgang.
- Det D-formete håndtaket kan innstilles etter kroppsstørrelsen, slik at det garanteres en best mulig håndtering av maskinen.
- Før innkopling av maskinen må du være sikker på at trådspolen ikke kommer i kontakt med noe objekt.
- Pass på at maskinen befinner seg i stabil posisjon når den startes. Se fig. 6 og anvisninger for inn- og utkopling av maskinen.
- Maskinen må kun brukes på riktig måte og for de arbeider den er beregnet for.
- Motoren og eksosrøret må ikke berøres, da disse blir meget varme under bruken. Ved stillstand til maskinen blir disse to delene også værende varme i en kort tid.
- La ikke motoren ha for høyt turtall dersom det ikke blir foretatt noen skjæring.
- Ved berøring med et fremmedlegeme må motoren straks stoppes opp og maskinen må kontrolleres for skader. Maskinen må ikke brukes igjen før den er satt tilbake i den originale tilstanden. Ikke bruk maskinen dersom noen av komponentene ikke er skikkelig festet eller er skadet.
- Dersom maskinen begynner å vibrere unormalt, må motoren straks stoppes og du må kontrollere årsaken til dette. Vibrasjon er ofte et advarselstegn.
- Ved hver pleie- og vedlikeholdsprosess og ved utskifting av trådspolen eller annet tilbehør, må motoren stoppes og settes i Av-stilling.
- For vedlikehold av maskinen må det kun brukes tilbehør og reservedeler som er godkjent av produsenten. Disse delene kan fåes hos forhandleren.
- Bruk aldri deler, tilbehør eller påsatser som ikke er godkjent for denne maskinen. Dette kan føre til alvorlige skader for brukeren og for maskinen, og det kan føre til at garantien mister gyldigheten.

DRIFTSTIDER

Ta hensyn til de nasjonale/kommunale forskriftene når det gjelder driftstider (evt. hos kommunen).

ANDRE SIKKERHETSVEILEDNINGER

- Dersom det fremdeles er drivstoff i tanken, må maskinen ikke lagres i en bygning hvor dampen kan komme i kontakt med evt. flammer eller gnister.
- Før maskinen blir satt bort eller transportert, må du la motoren avkjøle. Maskinen må beskyttes under transporten.
- Maskinen må rengjøres etter hver bruk. Se anvisninger i avsnittet “Rengjøring og lagring”.
- Denne håndboka må oppbevares og anvisningene må leses regelmessig igjennom for også å kunne instruere andre brukere. Dersom maskinen blir lånt bort til andre, må anvisningene alltid leveres med maskinen.
- Gammel bensin/olje eller rester av emballasjen må kastes på en forskriftsmessig måte.
- La alle reparasjoner bli foretatt på et fagverksted.

DISSE ANVISNINGENE MÅ OPPBEVARES

SIKKERHETSVEILEDNINGER

SIKKERHETS- OG INTERNASJONALE SYMBOLER

Denne betjeningsveiledningen beskriver sikkerhets- og internasjonale symboler og tegn som kan være avbildet på denne maskinen. Les igjennom brukerhåndboken for å gjøre deg fortrolig med alle sikkerhets-, monterings-, drifts- og reparasjonsveiledninger.

SYMBOL	BETYDNING

- **SIKKERHETS- OG ADVARSELSSYMBOL**
  Viser fare, advarsel eller grunn til å være forsiktig. Kan brukes sammen andre symboler og tegn.

- **LES IGJENNOM BETJENINGSVEILEDNINGEN**
  Dersom ikke driftsforskriftene eller forsiktighetstiltakene ikke følges, kan dette føre til alvorlige skader. Les igjennom betjeningsveiledningen før bruk av maskinen.

- **BRUK ØYE- OG HØRSELSVERN**
  OBS: Objekter som blir slengt rundt kan føre til alvorlige øyeskade og sterk lyd kan føre til tap av hørselen. Bruk øye- og hørselsvern under driften av maskinen.

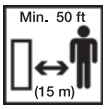

- **HOLD TILSKUERE BORTE**
  OBS: Alle tilskuere, særlig barn og husdyr, må holdes minst 15 m borte fra arbeidsområdet.

- **BENSIN**
  Bruk alltid ren og ny, blyfri bensin for å bensinblandingen.

- **OLJE**
  Bruk kun den oljen som er tillatt i henhold til betjeningsveiledningen for bensinblandingen.

- **FREMMEDLEGEMER SOM BLIR SLENGT RUNDT OG ROTERENDE DELER KAN FORÅRSAKE ALVORLIGE SKADER**
  OBS: Ikke bruk maskinen når vernedekselet for snittet ikke er skikkelig plassert. Hold deg borte fra den roterende tråspolen.

SIKKERHETSVEILEDNINGER

SYMBOL	BETYDNING
I	• **TENNBRYTER** PÅ / START / DRIFT
O	• **TENNBRYTER** AV eller STOPP
	• **ADVARSEL OM VARME OVERFLATER** Berør ikke varme lyddempere, drev eller sylinder. Dette kan føre til alvorlige forbrenninger. Disse delene blir usedvanlig varme under driften og er også varme en tid etter av maskinen er slått av.
	• **SKARPE KLINGER** **OBS:** Verneplaten har en skarp knivsegg. For å unngå skade bør klingene ikke berøres.
	• **IKKE MONTER PÅ SKJÆREKLINGER/SKJÆREKNIVER** Det er kun tillatt med skjæretråd. Ikke bruk skjæreklinger/skjærekniver. Fare for skade.
	• **CHOKE INNSTILLINGER** 1 • FULL CHOKE startposisjon 2 • HALV CHOKE mellomposisjon 3 • Driftsposisjon
	• **MAKSIMALT OMDREININGSTALL** Ikke la maskinen gå hurtigere enn med maksimalt omdreiningstall.
	• **DET MÅ IKKE FYLLES PÅ DRIVSTOFF MED SPESIFIKASJONEN E85** Bruk av drivstoff med spesifikasjonen E85 (etanolinnhold >15 %) kan føre til skade på motoren. Bruk av drivstoff som ikke er tillatt fører til at garantien blir slettet.

MONTERINGSANVISNING

MONTERING AV DET D-FORMEDE HÅNDTAKET

1. For din egen sikkerhet må den D-formede håndstangen være montert før avstandsmarkeringen (minst 15,5 cm foran håndtaket (1), fig. 1). Håndstangen skyves ned over skaftet slik at håndtaket befinner seg på skrått av motoren (fig. 1).

ADVARSEL: Det D-formede håndtaket må ikke skyves over avstandsmansjetten. Dette kan føre til skade på håndtaket eller på maskinen.

2. Bolter, underlagsskiver og vingemutrer settes på og trekkes fast.

INNSTILLING AV DET D-FORMEDE HÅNDTAKET

1. Løsne vingeskruen. Det er ikke nødvendig å fjerne skruen og underlagsskiven.
2. Det D-formede håndtaket dreies slik at håndtaket er plassert over skaftet.
3. Hold maskinen i driftsstilling (fig. 7), sett det D-formede håndtaket på i den posisjonen som gir den beste muligheten for god håndtering av maskinen. Skru så vingeskruen fast (fig. 1).

INSTALLASJON AV VERNEDEKSELET

1. Vernedekselet med kjerven skyves over festeinnretningen og vernedekselet legges rundt skaftet (fig. 2a).
2. Bolten stikken inn igjennom boringen i vernedekselet slik at den blir holdt fast og ikke kan dreie seg (fig. 2b).
3. Sett på en underlagsskive og mutter og skru fast (fig. 2b).

MONTERING AV NEDRE SKAFTET OG SKJÆREHODET

(kun ved apparater med delt skaft)

1. Klemmeinnretningen på det nederste skaftet løsnes med umbrakonøkkel (fig. 3b).
2. Øvre skaftet stikkes inn i klemmeinnretningen til det smekker på (fig. 3a).
3. Klemmeinnretningen skrues fast (fig. 3b).

ANBEFALINGER FOR OLJE- OG DRIVSTOFF

ANNBEFALING FOR OLJETYPE

Bruk kun kvalitetsolje. API klassifikasjon TC (TSC-3) som blir tilbudt for luftavkjølte totaks motorer. Bland oljen for totakts motorer i henhold til anvisningen på beholderen, 1:40 (2,5 %).

ANBEFALING FOR BENSINTYPE

Bruk alltid ren, ny blyfri bensin (som er høyden 60 dager gammel).

Bruk alltid ren, ny bensin med minimum oktan på: 91 ROZ

ANVISNING OM BLANDING AV OLJE OG BENSIN

Gammel og/eller feilt blandet drivstoff er ofte hovedårsak til at maskinen ikke går tilfredsstillende. Bruk kun fersk, ren, blyfri bensin. Følg anvisningene nøyaktig for den riktige bensin/olje blandingen.

En forskriftsmessig blanding av totakts motorolje og blyfri bensin, lages med 1:40 (2,5 %). Ikke bland direkte i tanken.

DRIFTSANVISNING

STARTING AV MOTOREN

1. Bensin (Otto drivstoff) blandes med olje. Tanken blir fylt med denne blandingen. Se anvisning om blanding av olje og bensin.
2. Bryteren settes i posisjon **PÅ** [**I**] (fig. 4).

BEMERKNING: Ved noen modeller står bryteren alltid på posisjon **PÅ** [**I**].

3. Innsugingspumpen trykkes langsomt og helt ned 10 ganger. Drivstoffet må være synlig inne i pumpen (fig. 5), dersom dette ikke er tilfellet, må det trykkes tre ganger igjen eller så lenge inntil du kan se drivstoffet.
4. Sett choken i posisjon 1 (fig. 5).
5. Sett maskinen på bakken, betjene gasspaken og hold spaken trykket.
6. Trekk 5 x i startsnoren med en kontrollert og jevn bevegelse.
7. Sett choken i posisjon 2 (fig. 5).
8. For å starte motoren trykkes gasspaken videre mens du trekker i startsnoren med en kontrollert bevegelse 1 til 5 ganger (fig. 6).

9. Trykk på gasspaken, slik at motoren blir oppvarmet innen 30 til 60 sekunder.
10. Når motoren er gått varm, settes choken på posisjon 3 (fig. 5). Gasspaken betjenes en gang til i ca. 60 sekunder. Maskinen er deretter driftsklar.

BEMERKNING: Maskinen er skikkelig varm når motoren akselerer uten nøling.

DERSOM... motoren nøler, setter du choken på posisjon 2 (fig. 5) tilbake og lar den først gå varm.

DERSOM... motoren ikke starter, gjentas skrittene 3–7.

DERSOM... choken settes i posisjon **3** (fig. 5) når motoren kveles ved forsøk på start. Gasspaken trykkes. Trekk i startsnoren. Motoren må starte etter 3 til 8 forsøk.

DERSOM... det er ikke nødvendig å bruke choken for å starte en varm motor. Bryteren settes i posisjon **PÅ** [**I**] og chokespaken settes i posisjon 2 (fig. 5).

STOPPING AV MOTOREN

1. Slipp gasspaken (fig. 4). La motoren avkjøle i tomgang.
2. Bryteren (alt etter utførelse) settes i posisjonen **AV** [**0**] og holdes (alt etter utførelse), inntil motoren er av. (fig. 4).

HOLDING AV MOTORLJÅEN

Før bruk av maskinen må du plassere deg i en stilling som passer for bruken av maskinen (fig. 7).

INNSTILLING AV LENGDEN PÅ SKJÆRETRÅDEN

Trådspolen gjør det mulig å legge fritt tråden uten å måtte slå av motoren. Støt spolen lett på gulvet (fig. 8), motorljåen bør gå med forhøyet hastighet.

BEMERKNING: Trådspolen bør ikke røre bakken under driften (klippingen).

BEMERKNING: Skjæretråden bør alltid ha max. lengde. Det er vanskeligere å legge fritt tråden dersom tråden er for kort.

Dersom for mye tråd blir frilagt, blir den skåret av til en passende lengde med en knivsegg i vernekassen. For å oppnå bedre resultater, må spolen støtes mot et glatt og hardt underlag. Ved forsøk på å legge fritt tråden dersom det støtes mot høyt gress, kan motoren stoppe.

Skjæretråden kan rives i følgende tilfeller:

- Normal slitasje av tråden.
- Når tråden nærmer seg gjenstander som mur eller stolper.

TIPS FOR BEDRE SKJÆRERESULTATER

- Trådspolen holdes parallelt mot bakken.
- Trykk ikke på spolen. Gjennomfør arbeider særlig langs murer med trådspissen. Dersom det brukes mere enn kun trådspissen for snittet, blir virksomheten av snittet redusert og motoren blir overbelastet.
- Gressplenen skjæres med en snittlengde på 20 cm, idet du foretar forarbeider ovenfra og nedover, for å unngå en slitasje før tiden av tråden eller en motstand fra motorens side.
- Foreta skjæringen, om mulig, fra venstre mot høyre. Maskinen gir en bedre virkning av snittet dersom bevegelsene blir gjennomført mot høyre. Avfall blir sluppet ut i tilstrekkelig avstand fra brukeren.
- Motorljåen beveges i ønsket høyde langsomt innenfor og utenfor det området som skal klippes. Gjennomfør en bevegelse forfra og bakover og fra den ene til den andre siden. Skjæring av mindre snitthøyder gir et bedre resultat.

DEKORATIV SKJÆRING

Snittet blir pent og dekorativt dersom du skjærer alle plantene rundt trær, pæler, gjerder osv.

Drei maskinen slik at skjærepåsatsen holder en vinkel til bakken på 30° (fig. 9).

VEDLIKEHOLD OG REPARASJON

OBS: Før alle arbeider med maskinen:

– Slå av motoren.
– Vent til alle bevegelige deler er stoppet fullstendig opp, motoren må være avkjølt.
– Tennpluggkontakten på motoren må trekkes av slik at det ikke er mulig å starte motoren ved en feiltakelse.

La alle reparasjoner bli foretatt på et fagverksted.

Ved slutten av sesongen må du la maskinen kontrolleres og vedlikeholdes på et fagverksted.

MONTERING AV SKJÆRETRÅDEN

Dette avsnittet behandler både installasjonen av Split-Line® og også den normale standardtråden.

Det må alltid brukes en reservetråd med diameter 2 mm. Ved ruk av en skjæretråd som har en annen lengde enn det som er angitt, kan motoren bli overopphetet eller kan gå ut.

Det finnes to muligheter for utskifting av skjæretråden:

- Oppvikling av den nye tråden på den indre spolen.
- Montering av en indre spole med en tråd som allerede er opprullet på forhånd.

Oppvikling av tråden på en indre spole som allerede er forhånden

1. Den ytre spolen holdes med en hånd og trykknappen løsnes ved å dreies mot klokkens retning med den andre hånden (fig. 10). Kontroller at skruen inne i trykknappen kan beveges fritt. Skift ut trykknappen dersom denne er skadet.
2. Trekk den indre spolen av den ytre. (fig. 11).
3. Ta ut fjæren i den indre spolen (fig. 11).
4. For rengjøring av den indre spolen må fjæren, akslingen og den indre overflaten av den ytre spolen tørkes av med en ren klut (fig. 12).
5. Slitasjen av fortanningen på den indre og ytre spolen må kontrolleres (fig. 12). Om nødvendig må graten fjernes eller spolen skiftes ut.

HENVISNING: Split-Line® (dobbel tråd) kan kun brukes på en spole med kjervformet hull. En enkel tråd kan brukes på begge spoletypene. Bruk fig. 13 for identifikasjon av din type spole.

HENVISNING: Bruk alltid den korrekte lengden ved installering av trimmetråden på maskinen. Dersom tråden er for lang, blir den u. o. ikke frigitt på forskriftsmessig måte.

Installasjon av en enkel tråd
For installasjon av Split-Line®
les vennligst videre på punkt 8

6. Ta en ca. 6 meter ny trimmetråd og fold den til halv lengde. Før en ende av tråden hhv. igjennom ett av de to hullene i spolen (fig. 14). Trekk tråden igjennom spolen slik at sløyfen blir så liten som mulig.
7. Vikle trådene i små, tette, jevne lag på spolen (fig. 15). Tråden vikles oppå spolen i den retningen slik som angitt. Plasser din egen pekefinger mellom de to trådene for å forhindre at de overlapper hverandre. Endene på tråden må ikke overlappes. Videre ved skritt 11.

Split-Line®

8. Ta ca. 3 meter ny trimmetråd. Før en av endene på tråden igjennom ett av hullene i spolen (fig. 16). Trekk tråden igjennom spolen inntil det er kun ca. 10 cm igjen.
9. Før enden på tråden inn i det åpne hullet på spolen og trekk tråden stramt til, slik at sløyfen er så liten som mulig (fig. 16).
10. Før viklingen deler du tråden opp i en lengde på ca. 15 cm.
11. Vikle så tråden i små, trange, jevne lag i den retningen som er angitt på spolen.

HENVISNING: Dersom tråden ikke blir viklet på spolen i den retningen som er angitt, går så skjærepåsatsen ikke korrekt på grunn av dette.

12. Endene på tråden føres inn i de to holdekjervene (fig. 17).
13. Endene på tråden føres igjennom lagerhullene på spolehuset og spolen plasseres i spolehuset med fjæren (fig. 18). Spole og spolekassen trykkes sammen. Hold i spolen og spolehuset og trekk samtidig kraftig i enden på tråden, for å få tråden til å løsne ut av holdekjervene i spolen.

HENVISNING: Fjæren må festes på spolen før skjærepåsatsen blir montert igjen.

14. Hold spolen på plass og sett inn trykknappen ved å dreie den til venstre. Drei fast igjen.

Montering av en spole som har opprullet tråd på forhånd

1. Den ytre spolen holdes med en hånd og trykknappen løsnes ved å dreies mot klokkens retning med den andre hånden (fig. 10). Kontroller om skruen inne i trykknappen kan beveges. Skift ut trykknappen dersom denne er skadet.
2. Den gamle indre spolen trekkes av den ytre spolen (fig. 11).
3. Fjære i den gamle indre spolen tas ut (fig. 11).
4. Sett inn fjæren i den nye indre spolen.

BEMERKNING: Fjæren må være innebygget i den indre spolen før trådspolen blir satt inn igjen.

5. Endene på tråden føres inn i løkken på den ytre spolen (fig. 18).
6. Den nye indre spolen settes inn i den ytre spolen (fig. 18). Trykk så på dem, slik at begge spolene forbindes med hverandre. Hold fast i den indre og den ytre spolen, ta i endene på tråden og trekk kraftig i dem, for å frigjøre tråden fra de to holdekjervene.
7. Hold den indre spolen fast og drei trykknappen i klokkens retning og trell dem godt fast.

VEDLIKEHOLD OG REPARASJON

RENGJØRING AV LUFTFILTERET

Etter ti driftstimer må luftfilteret rengjøres og smøres. Det er viktig at disse delene blir godt vedlikeholdt. Dersom luftfilteret ikke blir rengjort og vedlikeholdt, bortfaller ethvert ansvar (garanti).

1. Åpne lokket på luftfilteret: Trykk på lasken (3) og åpne lokket (1) (fig. 19).
2. Luftfilteret (2) fjernes (fig. 19).
3. Filteret vaskes med vaskemiddel og vann (fig. 20). Filteret må skylles omhyggelig og må fullstendig tørkes.
4. Bruk tilstrekkelig ren olje (SAE 30) for å smøre inn filteret lett (fig. 21).
5. Trykk på filteret, slik at oljen blir jevnt fordele og overflødig olje trykkes ut (fig. 22).
6. Montering av filter.
7. Lukk dekselet på luftfilteret, pass på at det smekker på.

BEMERKNING: Dersom maskinen brukes uten luftfilter, fører dette til at ansvaret (garantien) slettes.

INNSTILLING AV FORGASSEREN

Tomgangsturtallet kan stilles inn på skruen (fig. 23). Denne innstillingen må kun foretas på et fagverksted.

KONTROLL/UTSKIFTING AV TENNPLUGGEN

Tennpluggen tas ut etter hhv. 25 driftstimer og tilstanden kontrolleres.

1. Slå av motoren og la den avkjøle.
2. Tennpluggkontakten trekkes ut.
3. Fjern smuss rund omkring tennpluggen.
4. Tennpluggen dreies ut mot venstre med en tennpluggnøkkel.
5. Kontroller/still inn avstanden til elektrodene **0,63 mm** (fig. 24).

BEMERKNING: Skadete, sotete eller smussete tennplugger må skiftes ut. Bruk en tennplugg av merket Champion RDJ7Y (eller likeverdig tennplugg).

6. Skru inn tennpluggen med et dreiemoment på 12,3–13,5 Nm. Ikke skru den altfor fast inn.
7. Fest tennpluggkontakten igjen.

RENGJØRING

For rengjøring av de ytre delene på maskinen må det brukes en børste. Ikke bruk sterke vaskemidler. De rengjøringsmidlene som er beregnet for husholdningen inneholder aromatiske oljer, som furu eller sitron og løsemidler som kerosin, og disse kan skade håndtaket eller kassen som er laget av plastikk. Fjern derfor alle spor av fuktighet med hjelp av en tørr klut.

LAGRING

- Maskinen må aldri lagres på steder hvor dampen fra den kan komme i kontakt med gnister eller med flammer, dersom det er bensin på tanken.
- Motoren må avkjøles før maskinen blir satt bort.
- Maskinen må lagres på et tørt sted som kan avlåses eller i tilstrekkelig høyde, slik at uforutsett bruk og dermed også skade kan unngås. Må oppbevares utenfor barns rekkevidde.

LANGTIDSLAGRING

Ved oppbevaring av maskinen i et lengre tidsrom, må det tas hensyn til følgende anvisninger:

1. Tøm alt drivstoffet i tanken i en beholder som inneholder drivstoff av identisk type for 2-takts motorer. Ikke bruk drivstoff som har vært lagret i mer enn 60 dager.
2. Start motoren og la den gå inntil den stopper av seg selv. Dermed kan det sikres at alt drivstoffet ble tømt ut av forgasseren.
3. La motoren avkjøle. Tennpluggen fjernes og 30 ml motorolje av høy kvalitet for 2-takts motoren fylles inn i sylinderen. Trekk langsomt i startsnoren for å fordele oljen. Sett tennpluggen inn igjen.

BEMERKNING: Etter oppbevaringstiden og før ny bruk av motorljåen må tennpluggen fjernes og all oljen må fjernes fra sylinderen.

4. Maskinen må rengjøres grundig og kontrolleres for skadete eller løstsittende deler. De skadete delene må repareres eller skiftes ut, om nødvendig må alle skruer, mutrer og bolter skrues fast igjen. Maskinen er nå klar for lagring.
5. Maskinen må lagres på et tørt sted som kan avlåses eller i tilstrekkelig høyde, slik at uforutsett bruk og dermed også skade kan unngås. Må oppbevares utenfor barns rekkevidde.

TRANSPORT

- Maskinen må avkjøle før den blir transportert.
- Maskinen må kun transporteres med tom drivstofftank! Tanklokket må være helt lukket.
- Maskinen må sikres under transporten mot at det kan skli bort.

GARANTI

I ethvert land gjelder de garantibestemmelsene som vårt firma eller importøren har utgitt. Feil på maskinen blir reparert av oss innenfor rammen av garantiytelsen gratis, dersom årsaken til feilen kan føres tilbake til material- eller produksjonsfeil.

Dersom det oppstår et garantitilfelle, må du henvende deg til forretningen der maskinen er kjøpt eller til nærmeste forhandler.

UTBEDRING AV FEIL

MOTOREN STARTER IKKE	
ÅRSAK	**TILTAK**
Tenningsbryteren står på AV	Sett bryteren på PÅ
Bensintanken er tom	Fyll bensintanken
Innsugingspumpe er ikke trykket helt ned	Innsugingspumpen trykkes 10 ganger langsom helt ned
Motoren er kvelt	Startingen foretas med chokespaken i driftsposisjon
Gammel eller feilt blandet drivstoff	Tøm tanken/fyll på fersk drivstoffblanding
Smusset tennplugg	Skift ut eller rengjør tennpluggen

MOTOREN GÅR IKKE JEVNT PÅ TOMGANG	
ÅRSAK	**TILTAK**
Luftfilteret er stoppet til	Rengjør luftfilteret eller skift det ut
Gammel eller feilt blandet drivstoff	Tøm tanken/fyll på fersk drivstoffblanding
Forgasseren er feilt innstilt	La forgasseren innstilles av kundeservice

MOTOREN AKSELERERER IKKE	
ÅRSAK	**TILTAK**
Gammel eller feilt blandet drivstoff	Tøm tanken/fyll på fersk drivstoffblanding
Forgasseren er feilt innstilt	La forgasseren innstilles av kundeservice

MOTOREN GIR INGEN YTELSE ELLER SLOKKER UNDER KLIPPINGEN	
ÅRSAK	**TILTAK**
Det har viklet seg gress rundt skjærehodet	Stopp motoren og rengjør skjærepåsatsen
Luftfilteret er smusset	Rengjør luftfilteret eller skift det ut
Gammel eller feilt blandet drivstoff	Tøm tanken/fyll på fersk drivstoffblanding
Forgasseren er feilt innstilt	La forgasseren innstilles av kundeservice

SKJÆREHODET FRIGIR IKKE TRÅDEN	
ÅRSAK	**TILTAK**
Det har viklet seg gress rundt skjærehodet	Stopp motoren og rengjør skjærepåsatsen
Skjærehodet er tomt for tråd	Vikle opp ny tråd
Spolen klemmer	Skift ut spolen
Skjærehodet er smusset	Rengjør spolen og spolekassen
Tråden er smeltet sammen	Ta den fra hverandre, ta ut den delen som er smeltet sammen, vikle tråden opp på nytt
Tråden har dreiet seg under inntredingen	Ta den fra hverandre og vikle tråden opp på nytt
Spolen har ikke frigitt nok tråd	Trykk på trykknappen og trekk ut tråden inntil den er 10 cm utenfor skjærepåsatsen

Ved andre spørsmål, må du henvende deg til din forhandler på stedet.

Alle informasjoner, bilder og spesifikasjoner i denne driftsanvisningen tilsvarer den nyeste standen for produktinformasjoner på det tidspunkt denne anvisningen går i trykken. Vi forbeholder oss retten til å foreta endringer når som helst uten forhåndsmeldinger om dette.